SEGREGADOR BALA

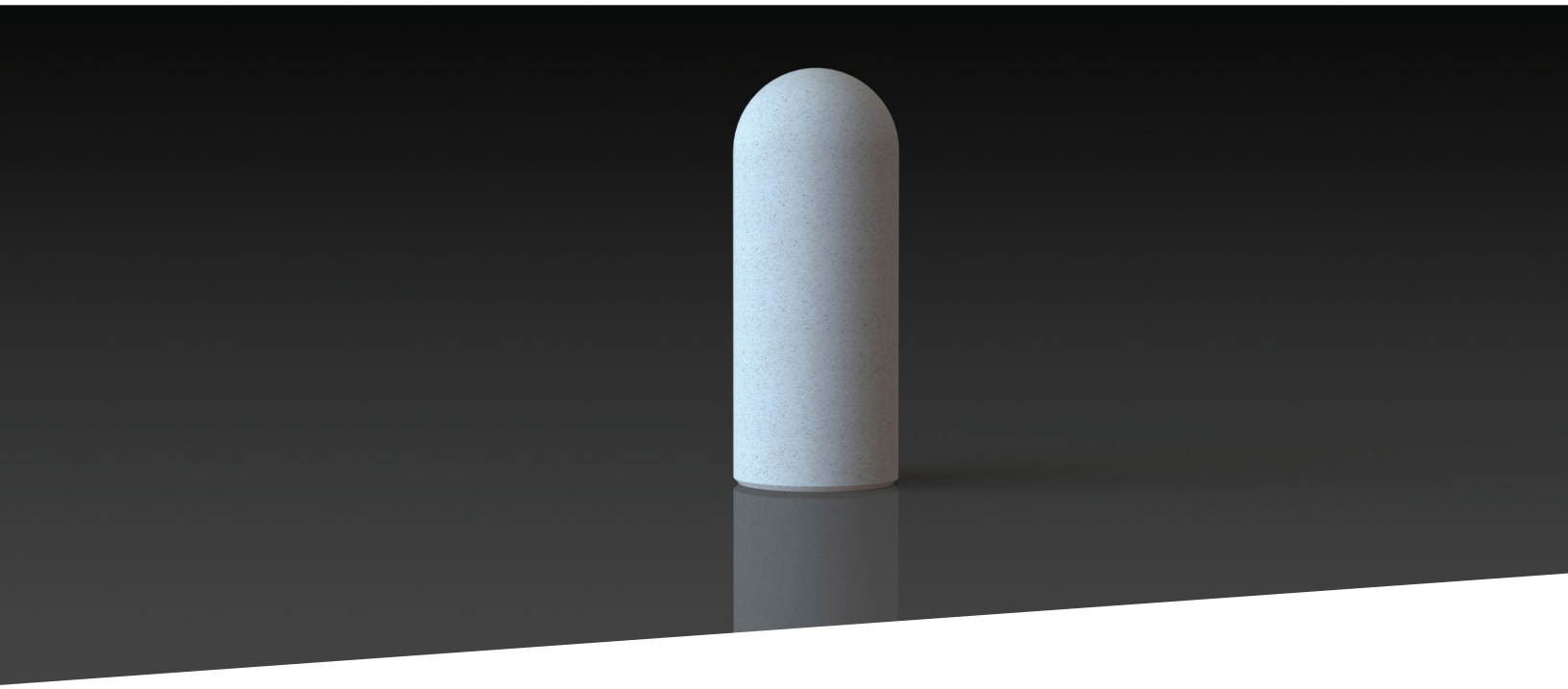

VISTAS:

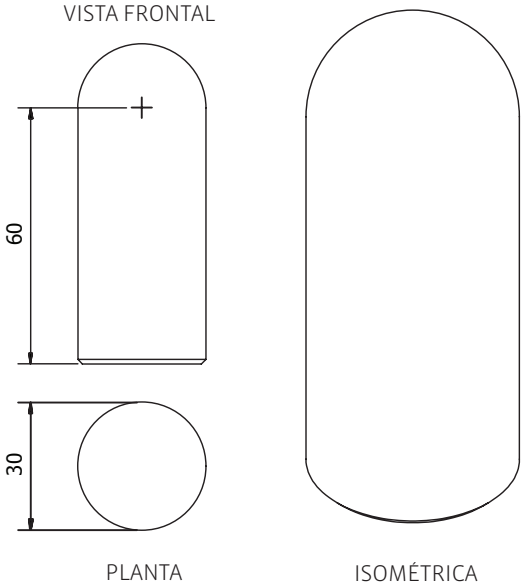

ESPECIFICACIONES:
Segregador de hormigón vaciado.

- USO:
  Interior y exterior.
- HORMIGÓN:
  Calidad de Hormigón H30.
- ACABADO:
  Sello anti-graffiti, color transparente, terminación mate para hormigón.
- ARISTAS:
  Todas las aristas biseladas para mejorar la resistencia a los despuntes por impactos.

** Imagen referencial*
Imagen y geometría correspondientes al modelo HSCB001

TERMINACIÓN:

PULIDO
GRIS
(PG)

Av. Santa Clara 301 of. 7801, Ciudad Empresarial · Huechuraba, Santiago - Chile
+56 2 2565 9300 · ventas@fahneu.cl · www.fahneu.cl

FAHNEU
las plazas de Chile

SEGREGADOR BALA

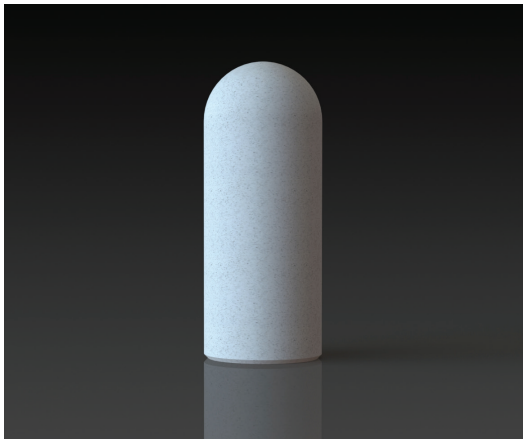

INFORMACIÓN TÉCNICA:

CÓDIGO	TERMINACIÓN	TAMAÑO	PESO
HSCB001-PG	PULIDO GRIS	30 ø x 75 cm	120 kg

CÓDIGO	TERMINACIÓN	TAMAÑO	PESO
HSCB002-PG	PULIDO GRIS	30 ø x 65 cm	100 kg

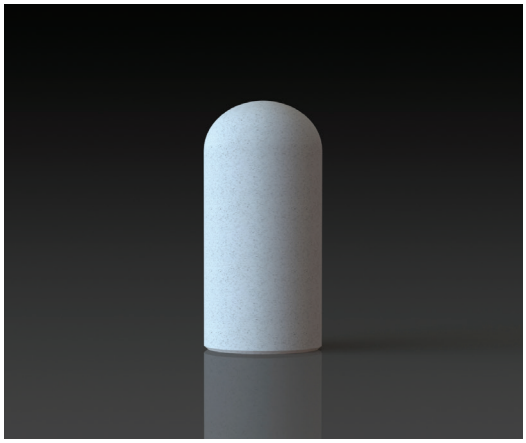

CÓDIGO	TERMINACIÓN	TAMAÑO	PESO
HSCB003-PG	PULIDO GRIS	30 ø x 55 cm	85 kg