BASURERO ROBLE

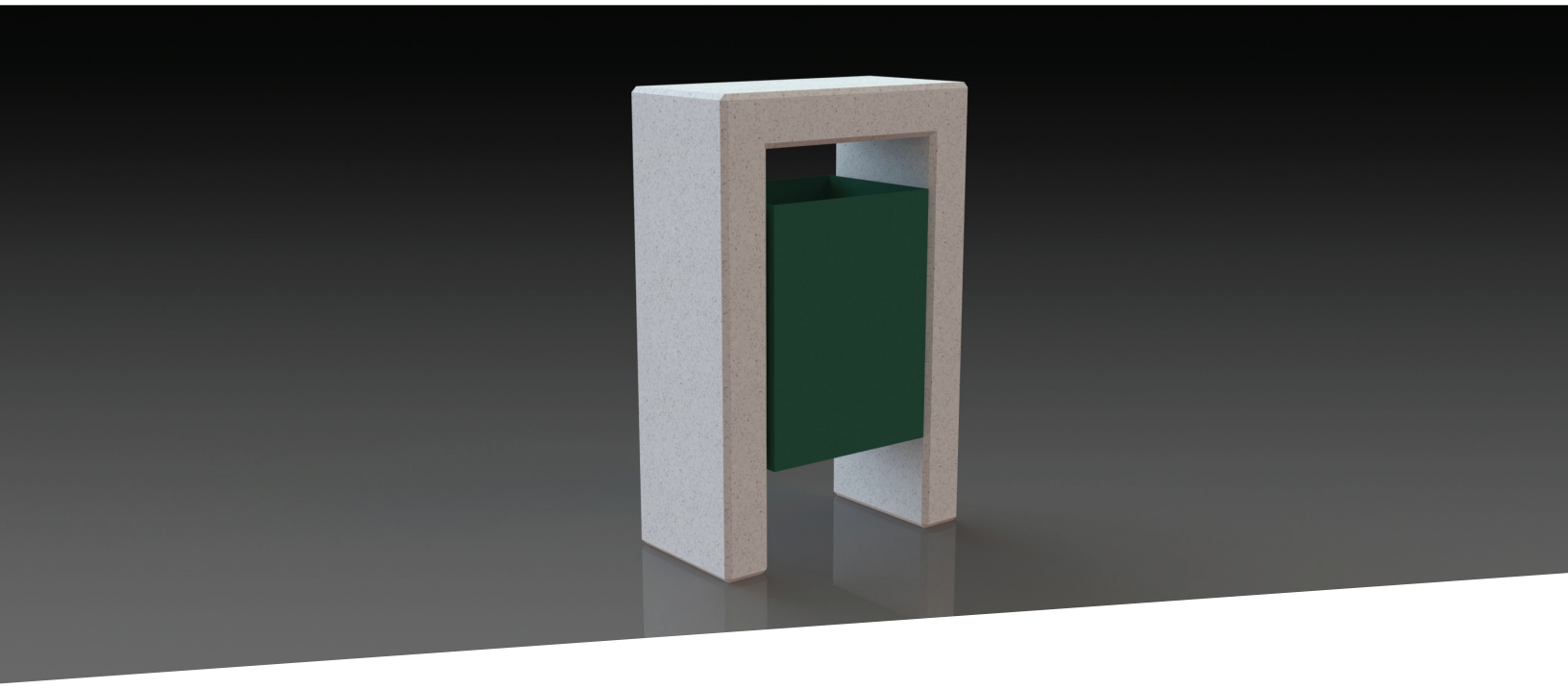

VISTAS:

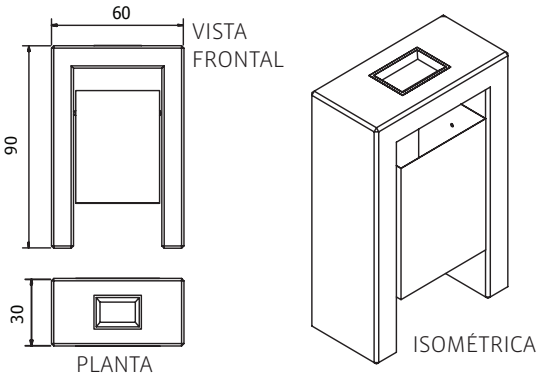

ESPECIFICACIONES:
Basurero de hormigón armado vaciado con contenedor metálico.

- USO:
  Interior y exterior.
- HORMIGÓN:
  Calidad de Hormigón H30.
- ACABADO:
  Sello anti-graffiti, color transparente, terminación mate para hormigón.
- ARISTAS:
  Todas las aristas biseladas para mejorar la resistencia a los despuntes por impactos.

** Imagen referencial*
Imagen y geometría correspondientes al modelo HBSA003

TERMINACIÓN:

PULIDO
GRIS
(PG)

Av. Santa Clara 301 of. 7801, Ciudad Empresarial · Huechuraba, Santiago - Chile
+56 2 2565 9300 · ventas@fahneu.cl · www.fahneu.cl

FAHNEU
las plazas de Chile

BASURERO ROBLE

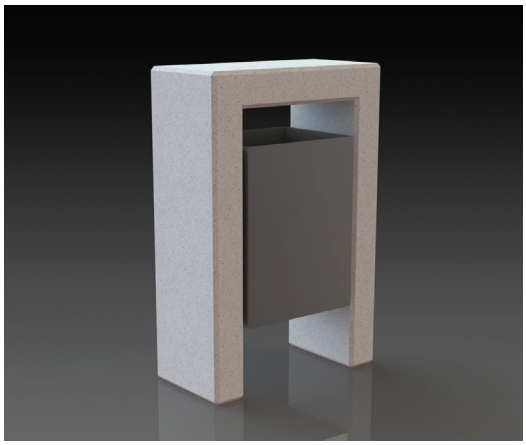

INFORMACIÓN TÉCNICA:

DESCRIPCIÓN	CÓDIGO	TERMINACIÓN	TAMAÑO	PESO	CAPACIDAD
Basurero Tapa descubierta Recipiente Inoxidable	HBSA001-PG	PULIDO GRIS	60 x 30 x 90 cm	160 kg	53 litros

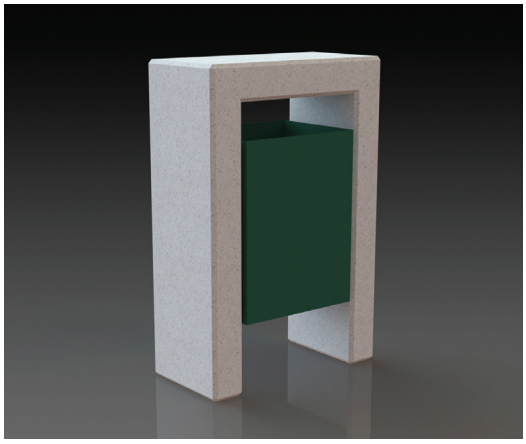

DESCRIPCIÓN	CÓDIGO	TERMINACIÓN	TAMAÑO	PESO	CAPACIDAD
Basurero Tapa descubierta Recipiente Electropintado	HBSA003-PG	PULIDO GRIS	60 x 30 x 90 cm	160 kg	53 litros