Última actualización
27/06/2017

INSTRUCTIVO DE ARMADO
CF-4006 / TORNADO

ESPECIFICACIONES GENERALES

Medidas	1,66 (Largo) x 1,66 (Ancho) x 1,26 m (Alto)
Área de Seguridad	2,66 x 2,66 m

*IMAGEN REFERENCIAL

INSTRUCCIONES GENERALES DE ARMADO

- ✓ Trazado de terreno
- ✓ Excavaciones (Según medidas en cuadro siguiente)
- ✓ Emplantillado o preparación de sub-base.
- ✓ Toma de niveles.
- ✓ Nivelación y alineación
- ✓ Preparación de Hormigón para fundaciones
- ✓ Desembalar e instalar canastillo.
- ✓ Relleno de fundaciones.
- ✓ Dejar pasar 48hrs de fraguado como mínimo.
- ✓ Desembalar e instalar maquina.
- ✓ Limpieza general.

FUNDACIONES	CANTIDAD	DIMENSIONES		
		(A) LARGO	(B) ANCHO	(C) ALTO
Poste central	1	500	500	550
Pisaderas	3	300	300	400

Oficinas Comerciales
Dirección: Edificio Patio Mayor, Av. Santa Clara 301, Of.7801, Huechuraba.
Fonos: (56 2) 2 565 9300
E-mail: ventas@fahneu.cl

FAHNEU
las plazas de Chile

INSTRUCCIONES

Realizar fundaciones indicadas e introducir canastillo, rellenar fundaciones con hormigón H25 Clase 4 y fijar producto tal como señala la imagen, el uso de canastillo es solo para pilar central, las pisaderas deberán ser instaladas con los anclajes proporcionados.

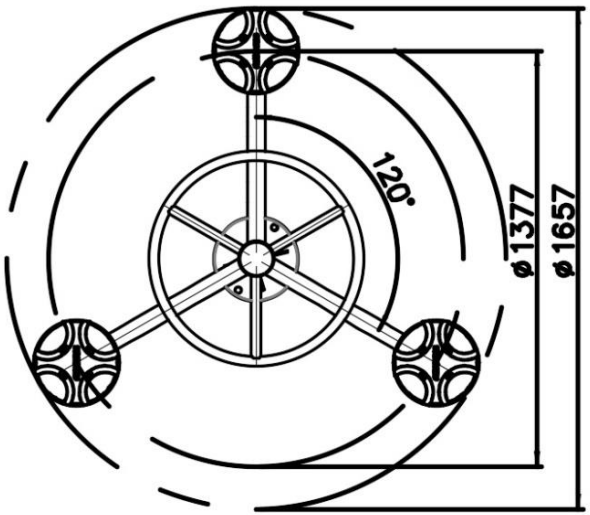

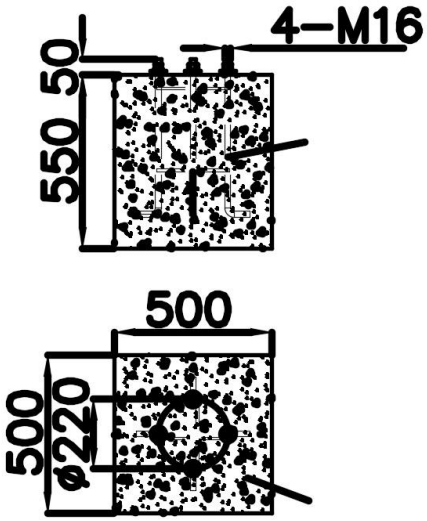

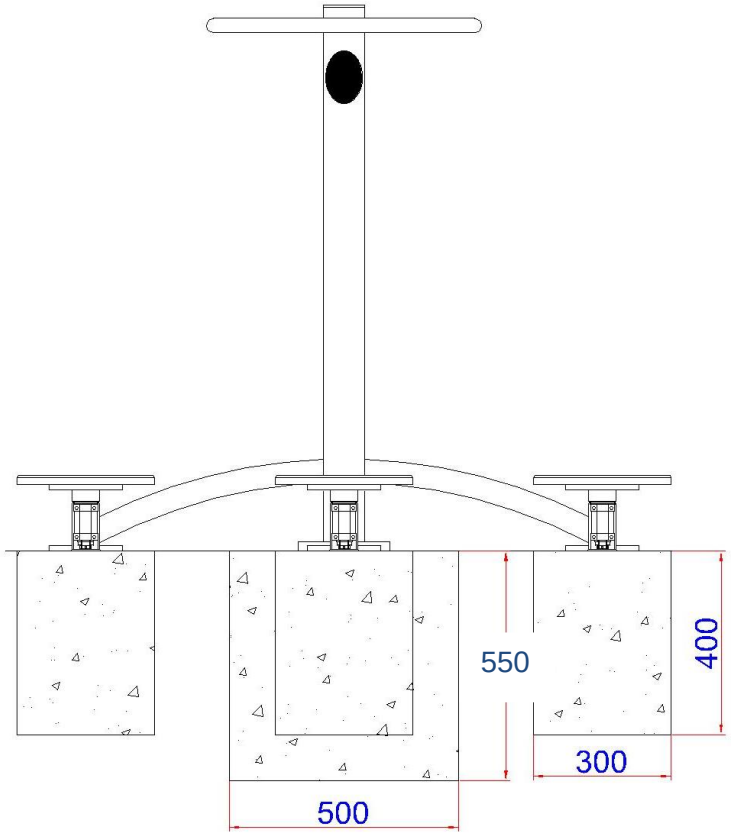

¡Gracias por preferir nuestros productos!

Oficinas Comerciales
Dirección: Edificio Patio Mayor, Av. Santa Clara 301, Of.7801, Huechuraba.
Fonos: (56 2) 2 565 9300
E-mail: ventas@fahneu.cl